HUMITEC®

HUMITEC HD-System

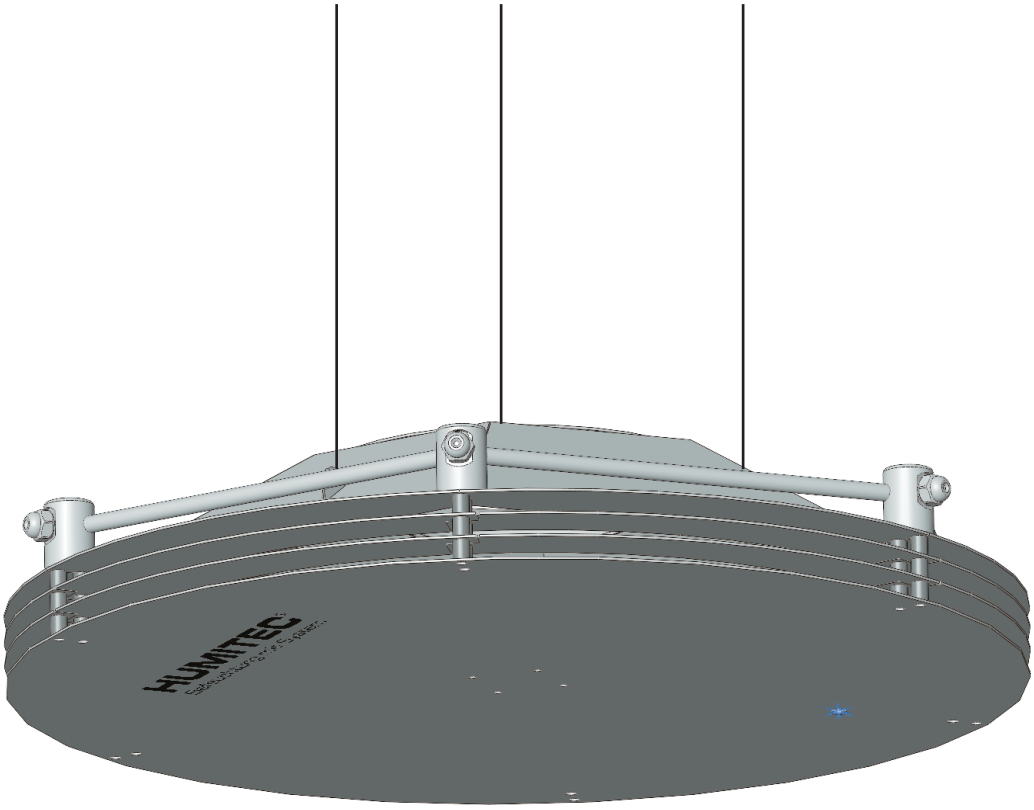

HUMITEC
Deckenvernebler HD-VD 2-6

Das HUMITEC HD-System bietet durch seine 2 Funktionsmodi doppelten Nutzen. Einerseits als effizientes Befeuchtungssystem, andererseits als natürliches Kühlsystem durch adiabatische Kühlung.

Die Anlage ist für dauerhafte, zuverlässige Einsätze in der Lebensmittelindustrie, in Produktionsbetrieben oder Druckereien ausgelegt und sorgt für konstante Qualität von Lebensmitteln und Produktionsprozessen.

Der Deckenvernebler HUMITEC HD-VD sorgt mit seinem hochwertigen, geräuscharmen und stufenlos in der Drehzahl verstellbarem Radialventilator für eine maximale und gleichmässige Temperatur- und Luftfeuchteverteilung im ganzen Raum.

Die Zerstäubung des Wassers erfolgt über die kopfseitig angebrachten Sprühdüsen. Die mikroskopisch kleinen Wassertröpfchen schweben auf den vom Ventilator erzeugten Luftteppich und verdunsten innert kürzester Zeit.

Es können maximal 6 Präzisions-Sprühdüsen angebracht werden. Alle Düsen sind in unterschiedlichen Leistungen und Tropfenspektren erhältlich.

Der HW-VD ist aus hochwertigem Edelstahl gefertigt und auf einen praktisch wartungsfreien Dauerbetrieb ausgelegt. Der Deckenvernebler verfügt über eine Kontroll-LED und kann wahlweise mit Ketten (für Produktionsbetriebe) oder eleganten Drahtseilen (für Verkaufsräume) von der Decke abgehängt werden.

HUMITEC AG
Hakabstrasse 9 · CH-8309 Nürensdorf
+41 44 814 14 14 · info@humitec.ch · www.humitec.ch

HUMITEC
Befeuchtung mit System

HUMITEC HD-System

Spezifikation	Einheit	HD-VD 2	HD-VD 3	HD-VD 4	HD-VD 6
Artikelnummer		A000010942	A000010941	A000010940	A000010033
Anzahl Düsen	Stück	2	3	4	6
Befeuchterleistung Düse 2.5	kg/h	5.0	7.5	10.0	15.0
Befeuchterleistung Düse 5.0	kg/h	10.0	15.0	20.0	30.0
Ventilatortyp		EC-Radialventilator			
Ventilatorleistung	m^3/h	0 - 1030			
Aufnahmeleistung	W	12 - 70			
Stromversorgung	V	230VAC/50Hz			
Geräuschpegel	dB(A)	40 - 60			
Befestigung		Ketten oder Drahtseil			
Masse H x B x T	mm	130 x 600 x 600			
Gewicht	kg	12			

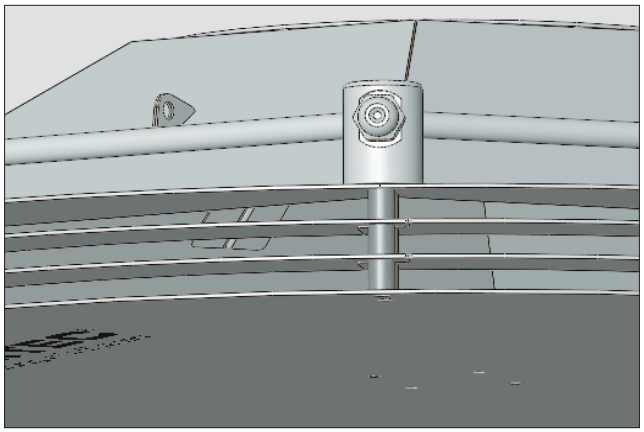

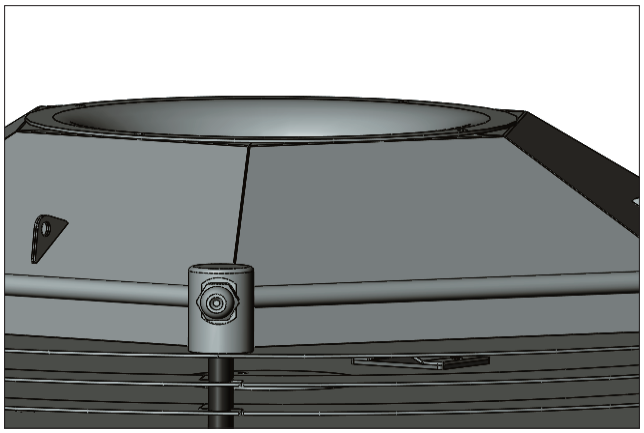

Deckenvernebler HUMITEC HD-VD

Der Deckenvernebler HD-VD besticht durch robuste, kompakte Bauweise, hochwertige Komponenten und hohe Fertigungsqualität aus gebürstetem Edelstahl. Aufgrund des schlichten, überzeugenden Designs wird der HD-VD oftmals auch in Verkaufsräumen eingesetzt.

Technische Änderungen vorbehalten/Ausgabe 12.2021

HUMITEC AG
Hakabstrasse 9 · CH-8309 Nürensdorf
+41 44 814 14 14 · info@humitec.ch · www.humitec.ch